MPS 112

MEDIA PRESENTATION SWITCHER

- **Quatre entrées, une sortie**
  - **Sélecteur VGA et audio stéréo**
  - **Sélecteur S-vidéo et audio stéréo**
  - **Sélecteur vidéo composite et audio stéréo**
- **Bande passante vidéo RVB de 350 MHz (-3dB)**
- **Sélecteur Program Audio avec contrôle du volume et du Mute**
- **Sélection des modes Sélecteur unique et Sélecteur séparé sur la face avant**
- **Entrée microphone**
- **Mode « Talk Over » pour parler sur la sortie audio programme**
- **Contrôle RS-232**
- **Boîtier métallique robuste**
- **Options de montage polyvalentes**
- **Alimentation universelle interne**

MPS 112

Le MPS 112 d'Extron regroupe trois sélecteurs indépendants dans un seul boîtier : un sélecteur VGA et audio stéréo quatre entrées, une sortie ; un sélecteur S-vidéo et audio stéréo quatre entrées, une sortie ; un sélecteur vidéo composite et audio stéréo quatre entrées, une sortie. Très facile à intégrer, le sélecteur MPS 112 est une solution économique pour la connexion et la commutation de signaux différents qui requièrent généralement des sélecteurs distincts : salles de conférence ou de réunion, lieux de formation, location, prestation événementielle, etc.

DESCRIPTION

Le **MPS 112** d'Extron étant capable de sélectionner des signaux VGA, S-vidéo et vidéo composite, les utilisateurs peuvent, lors de leur présentation, connecter et commuter un grand nombre de sources. Cette polyvalence rend le MPS 112 compatible avec de nombreux projecteurs et augmente les possibilités d'intégration de systèmes. Grâce à ses nombreuses fonctionnalités audio, le MPS 112 s'adapte à quasiment tous les environnements de présentation.

Pour une intégration simplifiée, ce sélecteur souple et intuitif peut être monté dans un rack ou un podium, ainsi que sous un bureau. Doté de fonctionnalités uniques, le MPS 112 peut être contrôlé en face avant ou par RS-232; il est conçu pour simplifier les opérations et centraliser la commutation vidéo et audio.

Trois sélecteurs en un

	Type de signal vidéo	Connecteurs vidéo	Connecteurs audio stéréo	Entrées	Sorties
1	VGA	HD 15 broches	Mini-jack stéréo 3,5 mm femelle	4	1
2	S-vidéo	Mini-DIN 4 broches	RCA	4	1
3	Vidéo composite	BNC	RCA	4	1

Sélecteur VGA et audio stéréo quatre entrées

Sélecteur S-vidéo et audio stéréo quatre entrées

Sélecteur vidéo composite et audio stéréo quatre entrées

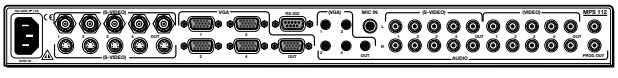

MPS 112

CARACTÉRISTIQUES

- **Bande passante** – Une bande passante vidéo RVB de 350 MHz (-3dB) préserve l'intégrité des signaux.
- **Sélecteur Program Audio** – Contrôle le volume et le Mute tout en sélectionnant la sortie audio stéréo entre toutes les sources (VGA/S-vidéo/vidéo composite avec audio stéréo) et l'entrée du micro. Il est possible de contrôler cette fonction via la face avant ou par RS-232.
- **Mode Sélecteur unique** – Une touche par sélection. Lorsqu'une des 12 entrées est sélectionnée, son signal est acheminé vers la sortie de son groupe ainsi que vers la sortie Program Audio. Les sorties vidéo des autres groupes sont mutées tandis que leur sorties audio sont centralisées dans leur propre groupe.
- **Mode Sélecteur séparé** – Permet une sélection audio indépendante des sorties d'un groupe d'E/S donné. Le MPS 112 fonctionne ainsi comme trois sélecteurs regroupés dans le même boîtier. Le Program Audio est capable de diffuser les signaux audio de n'importe quel groupe, tout en sélectionnant le signal audio d'un autre groupe sans interruption.
- **Entrée micro** – Doté d'un contrôle du volume et de mélange, le MPS 112 permet d'utiliser durant la présentation une entrée micro mono asymétrique sur un jack audio de 6,3 mm.
- **Mode « Talk Over »** – Lorsqu'un micro est utilisé lors d'une présentation, le mode « Talk Over » permet de baisser le niveau sonore afin que la voix du présentateur se détache nettement de l'accompagnement audio.
- **Quadri-standard** – Le MPS 112 est capable de sélectionner des signaux vidéo PAL, SECAM, NTSC 3.58 et NTSC 4.43 (quadri-standard), ce qui permet son utilisation dans le monde entier.
- **Contrôle RS-232** – Un port RS-232 situé sur la face arrière permet le pilotage via un système de contrôle externe. SIS™ (Simple Instruction Set) d'Extron accélère et simplifie la programmation.
- **Options de montage polyvalentes** – Logé dans un boîtier de hauteur 1U robuste, le MPS 112 peut être monté dans un rack ou un podium ainsi que sous un bureau.
- **Alimentation Universelle interne** – L'alimentation externe 100-240 V, 50/60 Hz, autocommutable du MPS 112 permet son utilisation dans le monde entier.

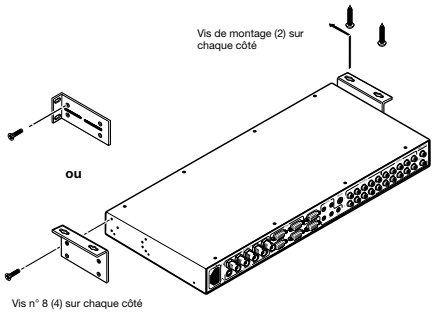

Montage sous un bureau

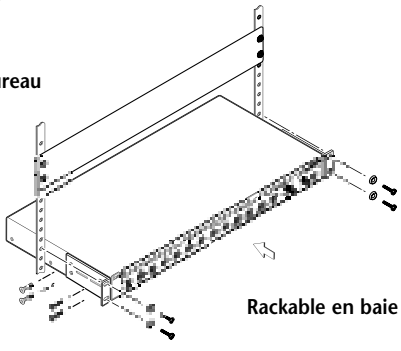

Rackable en baie

VIDÉO

Gain ..... Unité
Bande passante ..... 350, 250, 300 MHz (-3dB) pour VGA, S-vidéo, vidéo composite, respectivement

ENTRÉE VIDÉO

Nombre/type de signal
Entrées VGA..... 4 VGA-UXGA RVBHV, RVBS, RVsB, RsVsBs
Entrées S-vidéo et vidéo composite . 4 PAL/SECAM/NTSC
Connecteurs..... (4) HD 15 broches, mini-DIN 4 broches, BNC pour VGA, S-vidéo, vidéo composite, respectivement

SORTIE VIDÉO

Connecteurs..... (1) HD 15 broches, mini-DIN 4 broches, BNC pour VGA, S-vidéo, vidéo composite, respectivement

SYNCHRO

Type (groupe VGA) ..... RVBHV, RVBS, RVsB, RsVsBs
Niveau d'entrée ..... de 0,5 V à 5 V c-c
Niveau de sortie..... TTL : 5 V c-c (sans connecteur)
Standards (groupes S-vidéo et vidéo composite)..... PAL, SECAM, NTSC 3.58, NTSC 4.43

AUDIO - CHAQUE GROUPE AUDIO (VGA, S-VIDÉO, VIDÉO COMPOSITE)

Gain ..... Unité
Réponse en fréquence ..... de 20 Hz à 20 kHz, ± 0,05 dB
DHT + Bruit ..... 0,03 % 1 kHz, 0,3 % 20 kHz au niveau nominal
S/B ..... 90 dB en débit de sortie maximal

ENTRÉE AUDIO - CHAQUE GROUPE AUDIO (VGA, S-VIDÉO, VIDÉO COMPOSITE)

Nombre/type de signal ..... 4 stéréo, asymétrique, par groupe
Connecteurs
Groupe d'entrées VGA..... (4) mini-jack stéréo 3,5 mm femelle ; pointe (L), bague (R), gaine (GND)
Groupes d'entrées S-vidéo et vidéo composite ..... 4 paires de connecteurs RCA femelles par groupe
Niveau nominal ..... -10 dBV (316 mV)
REMARQUE : 0 dBu = 0,775 V, 0 dBV = 1 V, 0 dBV = 2 dBu.

SORTIE AUDIO - CHAQUE GROUPE AUDIO (VGA, S-VIDÉO, VIDÉO COMPOSITE)

Nombre/type de signal ..... 1 stéréo, asymétrique, par groupe
Connecteurs
Groupe VGA ..... (1) mini-jack stéréo 3,5 mm femelle ; pointe (L), bague (R), gaine (GND)
S-vidéo et vidéo composite groupes vidéo ..... 1 paire de connecteurs RCA femelles par groupe
Niveau nominal ..... -10 dBV (316 mV)

AUDIO - PROGRAM AUDIO

Gain ..... +6 dB (symétrique, volume principal à la valeur par défaut)
..... +14 dB (symétrique, volume principal au maximum)
Réponse en fréquence ..... de 20 Hz à 20 kHz, ± 0,05 dB
DHT + Bruit ..... 0,03 % 1 kHz, 0,3 % @ 20 kHz au niveau nominal
S/B ..... 90 dB en débit de sortie maximal

SORTIE AUDIO - PROGRAM AUDIO

Niveau nominal ..... -10 dBV (316 mV) sortie asymétrique lorsque le volume principal est à la valeur par défaut
Nombre/type/connecteurs ..... (1) mono asymétrique sur connecteur audio 6,3 mm
Niveau nominal ..... -60 dBV (1 mV) lorsque le volume du micro est défini à un gain de 0 dB
Alimentation CC du micro ..... 15 Vcc, peut être mis sous ou hors tension
Port série de contrôle ..... RS-232, connecteur D femelle 9 broches
Logiciel de contrôle ..... Logiciel de pilotage d'Extron pour Windows®SIS™ – (Simple Instruction Set™)

GÉNÉRALITÉS

Alimentation..... de 100 V CA à 240 V CA, 50/60 Hz, 20 watts, interne, autocommutable
Rackable en baie ..... Oui, avec supports de montage fournis, référence 70-077-03, ou montable sur un meuble avec un support de montage sous une table (option), référence 70-222-01.
Type de boîtier..... Métallique
Dimensions du boîtier ..... (Hauteur 1U, largeur 1 rack) 4,4 cm H x 43,2 cm L x 21,6 cm P
Poids ..... 3,2 kg
Homologations/Conformité ..... UL, CUL, CE, FCC Classe A, VCCI, AS/NZS, ICES
MTBF ..... 30 000 heures
Garantie ..... 3 ans, pièces et main-d'œuvre

Modèle	Référence
MPS 112	60-532-01

DIAGRAMME DES APPLICATIONS

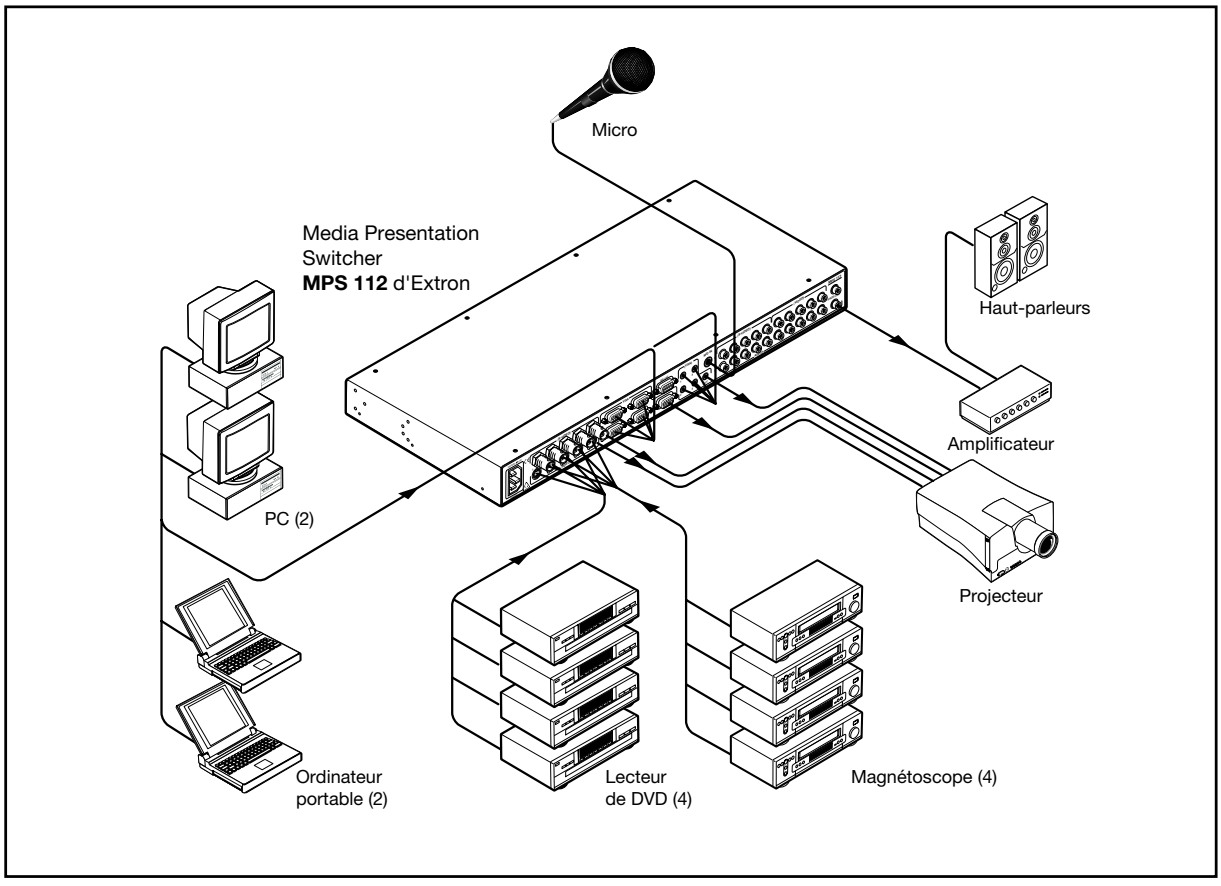

SHEMA DES FACES AVANT ET ARRIÈRE

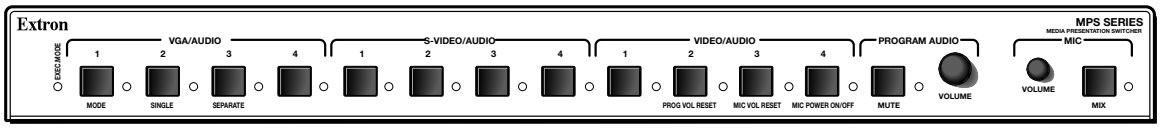

Avant

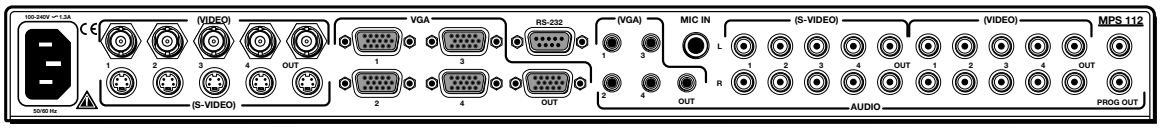

Arrière

Extron Electronics, USA
1230 South Lewis Street
Anaheim, CA 92805
800.633.9876 714.491.1500
FAX 714.491.1517

Extron Electronics, Europe
Beeldschermweg 6C, 3821 AH Amersfoort
The Netherlands
+800.3987.6673 +31.33.453.4040
FAX +31.33.453.4050

Extron Electronics, Asia
135 Joo Seng Rd. #04-01
PM Industrial Bldg.
Singapore 368363
+65.6383.4400 FAX +65.6383.4664

Extron Electronics, Japan
Daisan DMJ Bldg. 6F, 3-9-1 Kudan Minami
Chiyoda-ku, Tokyo 102-0074
Japan
+81.3.3511.7655 FAX +81.3.3511.7656

02-08
68-711-03
REV. B

Copyright © 2002 Extron Electronics. Tous droits réservés. Toutes les marques mentionnées appartiennent à leur propriétaire respectif.